Montage

1. Déterminer la position correcte de l'alarme. **Assurez-vous que l'angle du déclenchement chevauche la panique bar de 1-2 cm. Il est essentiel de s'assurer que la barre panique peut être poussé jusqu'à sa butée pour ouvrir la porte.**

2. Raccourcir le bras horizontal. Insérer le bras verticale dans le bras horizontal de façon que le bras verticale touche la barre panique.

3. Fixer l'alarme avec les cinq vis fournis (ou avec le ruban adhésif) sur la porte. Pour plus de stabilité nous vous recommandons d'utiliser des points de vis en dessous de la plaque verte. A cet effet, desserrez les deux vis visibles (A) et déplacez-le vers le haut hors du support. Ensuite, fixez-les serrés à nouveau.

4. Insérez la clé, tournez la clé en position 1 et retirer la clé. Maintenant, connecter la batterie (C). Au bout d'environ 5 secondes à deux signaux acoustiques courts retentissent. L'alarme est maintenant en mode d'ouverture permanente. Insérez la prise du bras de déclenchement sur le bord du circuit (B).

5. Placer le boîtier sur la plaque de base.

6. Fixer le boîtier sur la plaque de base **(S'il vous plaît serrer ladeux vis en douceur).** Placez l'autocollant STOP.

7. Activez l'alarme. Insérez la clé et tournez-la en position 0. Ensuite, tournez la clé à 1 et à 0 avec une courte impulsion (<5 sec.) et retirer la clé.

Changer la batterie : procéder comme **décrit au 4**

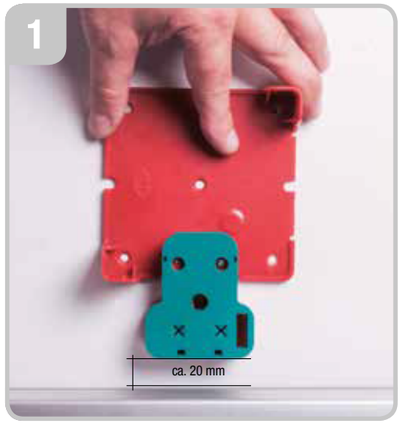

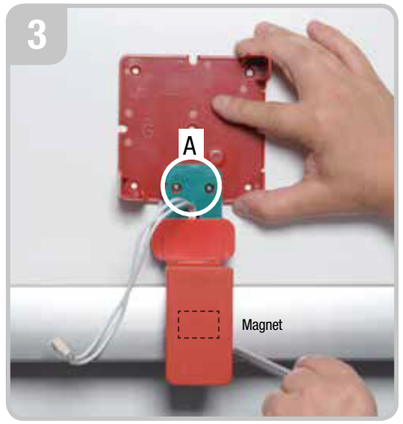

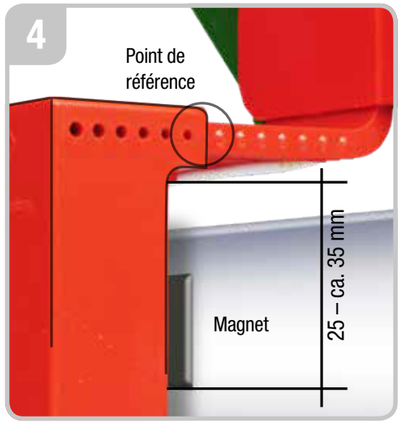

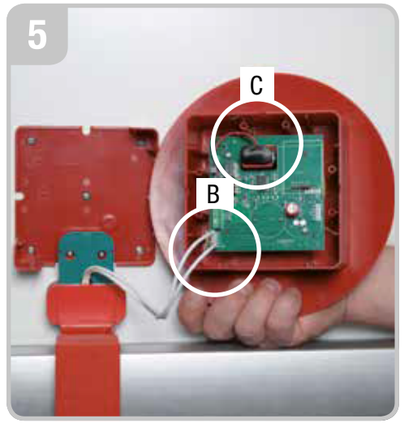

Alarme pour push-barre

Découpez ici

L'usage

Armement	
L'interrupteur à clé sur 0	
Puis tournez brèvement (5 sec) la clé sur 1	
Puis Retournez la clé sur 0	
Terminez l'alarme	
tournez brèvement (5 sec) la clé sur 1	
Puis Retournez la clé sur 0	
Ouverture permanente	
Tournez la clé sur 1. Attendez jusqu'à deux sons bips retiennet.	
Puis Retournez la clé sur 0	
Ouverture individuelle	
tournez brèvement (5 sec) la clé sur 1	
Puis Retournez la clé sur 0	

Commutateurs DIP

Commutateur DIP	1	2	3	4
Alarme permanent[1]	OFF	OFF	OFF	OFF
Durée d'alarme 180 secondes	ON	OFF	OFF	OFF
Durée d'alarme 30 secondes	ON	ON	OFF	OFF
Immédiat alarm[1]	OFF	OFF	OFF	OFF
Alarme différée (15 sec)	OFF	OFF	ON	ON
Volume réduit (75 dB / 1 m) [1]	OFF	OFF	OFF	OFF
Volume complet (95 dB / 1 m)	OFF	OFF	OFF	ON
Autoreset[2]	OFF	ON	OFF	OFF

[1] Paramètres usine [2] Sans temporisation

Alarme

Intervalle	Signification
3 sek	**Alarme Porte-trop-longtemps-ouverte** OU: vis métrique (Pic 6) est lâche / manque (Alarme sabotage)[3] OU: Aimant trop loin Permanent
Dauer	**Alarme permanente lorsque la porte est ouverte** OU: Sabotage alarme
60 sec	**Surveillance de la batterie** quand la tension est moin que 7,5 V
	Commande d'ouverture permanente

[3] Juste lors de l'installation initiale

Connexion

1–3	relai de libre potentiel, 30 V / 0,5 A max
4 + 5	alimentation 12 V (max. 13 V). Pour GND n'utilisez pas borne 7 ou 9
6 + 7	interrupteur à clé interne (GND borne 7)
8 + 9	interrupteur à clé externe
Alimentation	12 V (- 0.5V / + 1 V) ou 9 V (max. 10 V)
Consommation	12 mA avec alimentation externe 10 µA avec batterie

Conformité
Ce produit est conforme aux exigences essentielles la directive 1999/5/CE Directive R & TTE. La déclaration de conformité vous pouvez commander auprès de votre fournisseur.

Déchets
Élimination des déchets mise au rebut des déchets par l'intermédiaire d'un point de collecte pour les déchets électroniques, ou auprès de votre revendeur. Disposer pour le matériau d'emballage dans le pui - sard carton, papier et plastique. Équipement ne doit pas être jeté avec les ordures ménagères.

Garantie
Remède dans le délai légal de garantie, nous un dys fonctionnement de l'appareil, du fait de matériau ou main-d'oeuvre sont fondées, en réparant ou en Exchange. La garantie est annulée s'il y a des modifica - tions par quelqu'un d'autre que le fournisseur.

Service clients
'Si, en dépit de l'usage correcte des dysfonctionnements apparaissent ou si le dispositif est en panne, s.v.p. contactez votre fornissuer.

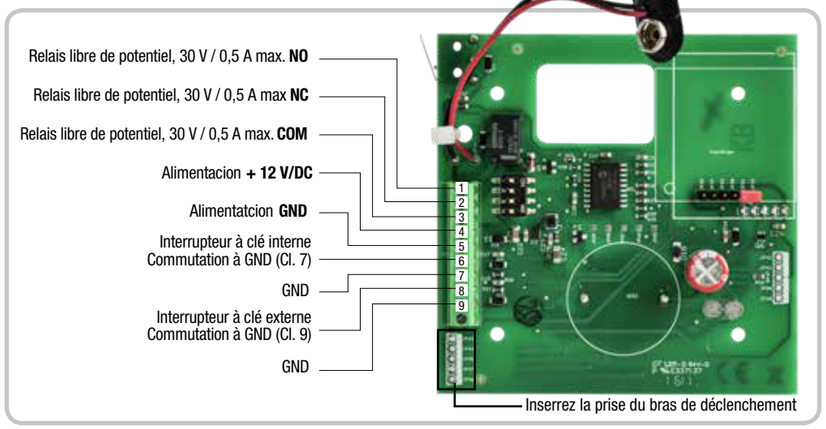

Principe

L'alarme pour barres de poussée est conçu pour une installation simple et rapide. L'alarme est un moyen de dissuasion efficacequi surveille l'abus des issues de secours. L'angle de déclenchement rouge de l'alarme est monté au desus du barre de poussée. L'autocollant STOP envoie le message que la porte ne doit pas être utilisé sans autorisation. L'alarme pour barres de poussée intègre une pré-alarme qui donne une alarme non permanente tandis que la barre de poussée est doucementpressé. Après avoir relâché la barre la pré-alarme se déclenche automatiquement. Si on pousse la barre complètement ainsi que la - porte, l'alarme permanente (75 dB / 1 m) est déclenchée.La surveillance de la batterie intégrée indiquera, lorsqu'elle esttemps pour changer la batterie (tension inférieure à 7,5 V) Les alarmes émettent une tonalité d'avertissement sur une période de 10 jours. Alimentation secteur est possible.

Fourniture

- 1x Alarme pour barres de poussée
- 1x angle de déclenchement réglable, y compris la corde de sécurité
- 6x plaques supérieures rouges
- 1x feuille magnétique
- 1x pile 9 V
- 2x clés
- 1x autocollant STOP
- 7x vis

Avantage

- Installation simple et rapide
- Forte dissuasion en raison de pré-alarme et l'installation au centre de la porte
- Une solution qui peut être adapté aux besoins individuels de l'endroit (durée d'alarme, volume d'alarme etc.)
- Surveillance de batterie integrée
- Alarme anti-sabotage intégrée
- Option: transmission radio
- Montage sur portes coupe-feu et les portes en verre possibles avec un ruban adhésif

960955_DXC_0516 Pour les erreurs d'impression, nous déclinons toute responsabilité. Les hausses de prix, les changements techniques sont executés sans préavis.