SETON

Fiche technique

Angle au sol « PARGUM », réf. PANSO

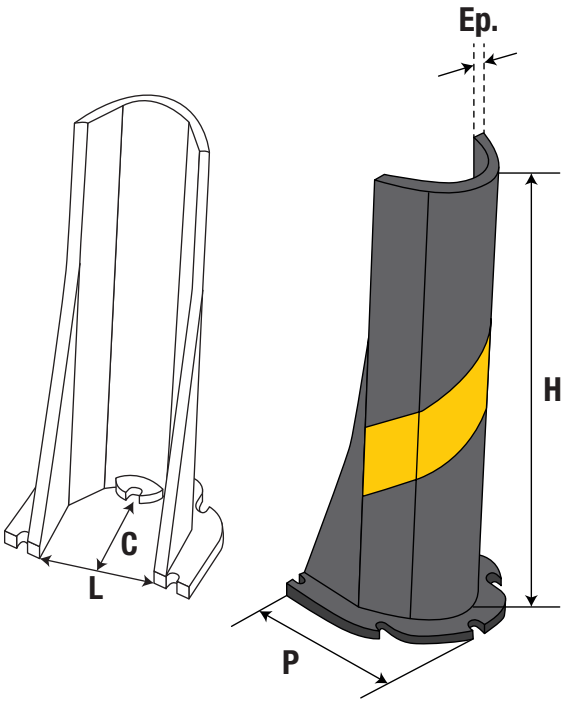

Description

- Les angles sur sol assurent une protection efficace de vos rayonnages.
- Ils protègent les angles au sol sous la forme d'un demi cylindre.
- Protection efficace contre les chocs de véhicules et ce produit est idéal pour une utilisation en entrepôt.

Caractéristiques techniques

- **Matériau :** - Semelle : souple en élastomère ;
  - Lisse : en acier haute résistance.
- **Qualité :** PP.
- **Résistance chimique :** - aux U.V. : excellent ;
  - Eau : excellent ;
  - Huiles : excellent ;
  - Détergents : excellent.
- **Poids :** 1.3 Kg.

Dimensions				
H : hauteur	L : Largeur interne	C : profondeur interne	P : Profondeur externe	Ep. : épaisseur
500 mm	120 mm	120 mm	140 mm	10 mm